HIGH TEMPERATURE FAN
W9-19 高温离心通风机 »»

用途 USES

用于输送无腐蚀性、不自燃、最高温度不超过 700°C 的高温气体，介质中所含的尘土及硬质颗粒不大于 150mg/m³。

形式 FORM

1、该系列风机为单吸入式。

2、该系列风机可制成右旋和左旋两种型式，从电动机一端正视，叶轮按顺时针方向旋转 称右旋转风机，以“右”表示；按逆时针方向旋转，称左旋转风机，以“左”表示。

3、风机出口位置以机壳出口角度表示，“左 "、“右 " 均可制成 0°、45°、90°、135°、180°、225°共 6 种角度。

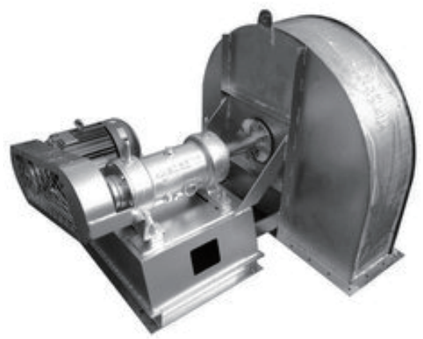

结构特征 STRUCTURAL FEATURES

① 叶轮 — 有 12 片前向弯曲叶片，叶轮成型后。

② 机壳 — 用优质镀锌板成蜗形体。

③ 进风口 — 收敛式流线型的整体结构，用螺栓接在前盖板组上。

④ 传动组 — 由主轴、水冷轴承箱、联轴器等组成，主轴采用优质合金钢，轴承箱为整体水冷结构。

W9-19 高温离心通风机性能参数表 PERFORMANCE PARAMETER TABLE

机号 NO.	转动方式	转速r/min	流量 m³/h	全压 Pa	电切机	
					型号	功率kW
4.5	D	2900	1174	1838	Y100L-2	3.0
			1448	1882		
			1721	1866		
			1995	1815		
			2269	1744	Y112M-2	4.0
			2543	1665		
			2817	1584		
5	C	2500	1388	1704	Y100L-2	3.0
			1712	1742		
			2035	1730		
			2359	1680	Y112M-2	4.0
			2683	1625		
			3007	1552		
			3331	1479		
7.1	D	2900	4610	4824	Y200L1-2	30
			5685	4908		
			6761	4880		
			7837	4769		
			8912	4634	Y200L2-2	37
			9988	4463		
			11064	4296		

W9-19 高温离心通风机性能参数表 PERFORMANCE PARAMETER TABLE

机号 NO.	转动方式	转速r/min	流量 m³/h	全压 Pa	电切机	
					型号	功率kW
8	B	2600	5912	6002	Y200L2-2	37
			7292	6111		
			8671	6075		
			10051	5932	Y225M-2	45
			11430	5764		
			12810	5554		
			14190	5343		
9	D	1450	4695	1593	Y160M-4	11
			5790	1622		
			6886	1616		
			7981	1576	Y160L-4	15
			9076	1527		
			10172	1471		
			11267	1409		
11.2	D	1450	9048	3223	Y225S-4	37
			11159	3283		
			13270	3262		
			15381	3185	Y225M-4	45
			17492	3095		
			19603	2984		
			21714	2869		
12.5	D	1450	12578	5170	Y280S-4	75
			15513	5258		
			18448	5230		
			21383	5109		
			24317	4961	Y280M-4	90
			27252	4780		
			30187	4598		
17	F	1450	63279	8023	Y400-4	400
			78048	8170		
			92806	8117	Y400-4	500
			107575	7931		
			122344	7704		
			137102	7424	Y450-4	630
			151870	7143		
18	F	1450	75116	8995	Y400-4	450
			92647	9159		
			110166	9100	Y450-4	630
			127697	8891		
			145228	8637		
			162748	8323	Y450-4	800
			180279	8009		

W9-19 高温离心通风机安装及外形尺寸图 INSTALLATION & DIMENSIONS DRAWING

w9-19-11No.4.5D 外形安装图 (顺 0°)

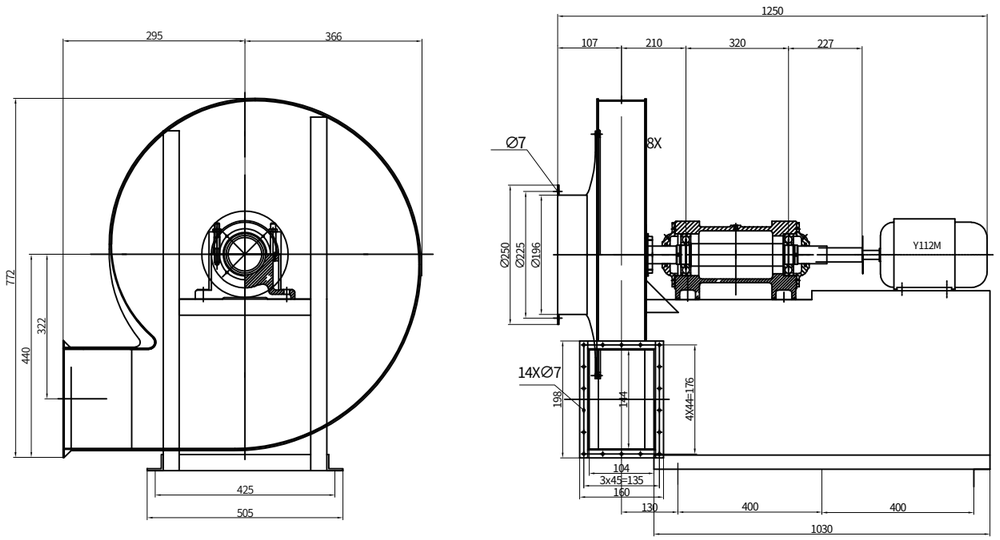

w9-19-11No.5C 外形安装图(顾 0°)

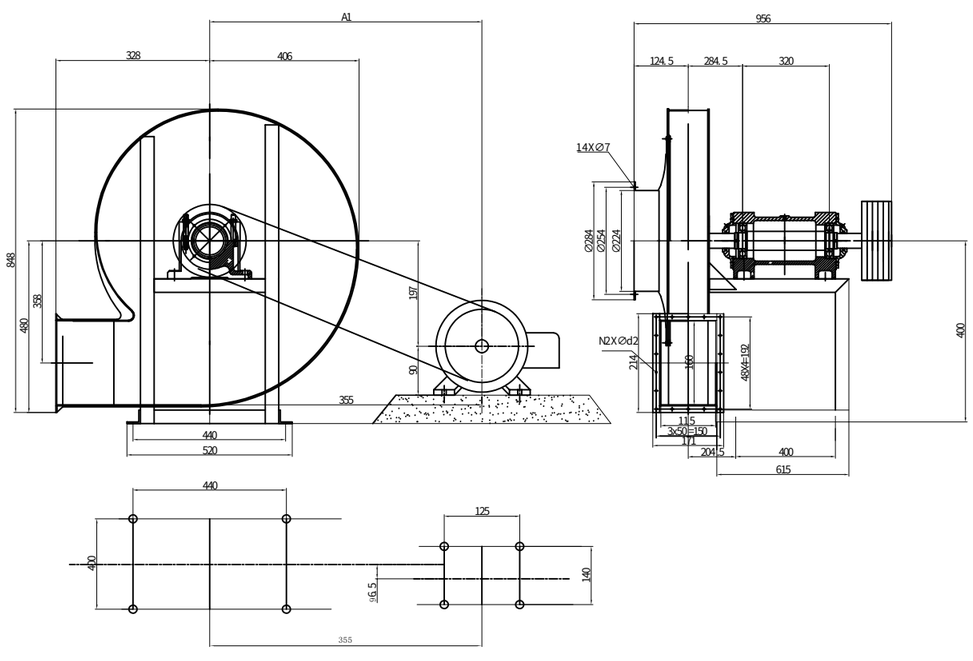

W9-19 高温离心通风机安装及外形尺寸图 INSTALLATION & DIMENSIONS DRAWING

w9-19No.7.1D 外形安装图(顺旋)

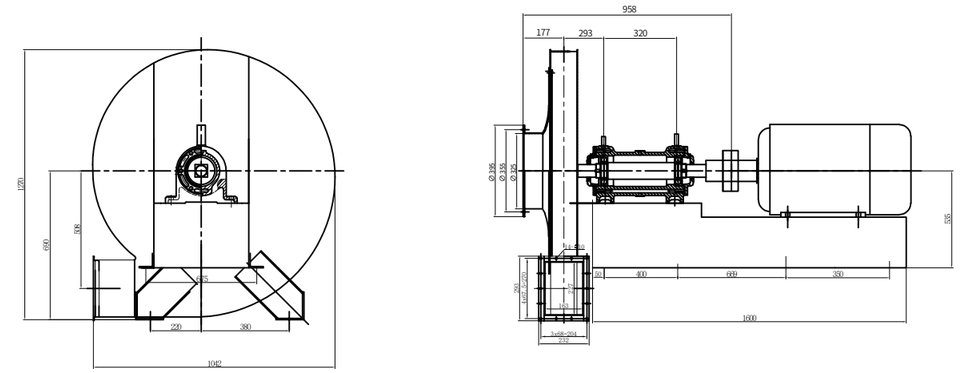

尺寸方向	C	D
顺0°	220	380
顺45°	450	350
顺90°	450	400
顺135°	450	400
顺180°	450	400
顺225°	450	450

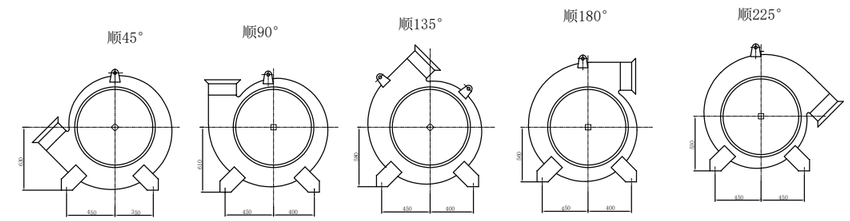

w9-19-11No.8B 外形安装图

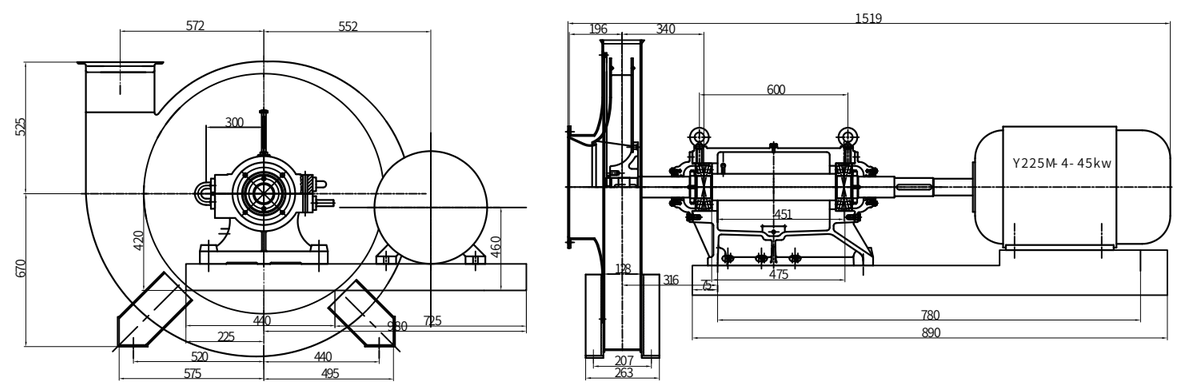

W9-19 高温离心通风机安装及外形尺寸图 INSTALLATION & DIMENSIONS DRAWING

w9-19-11No.9D (t_1=600 ～ 650°C 外形安装图(顺 180°)

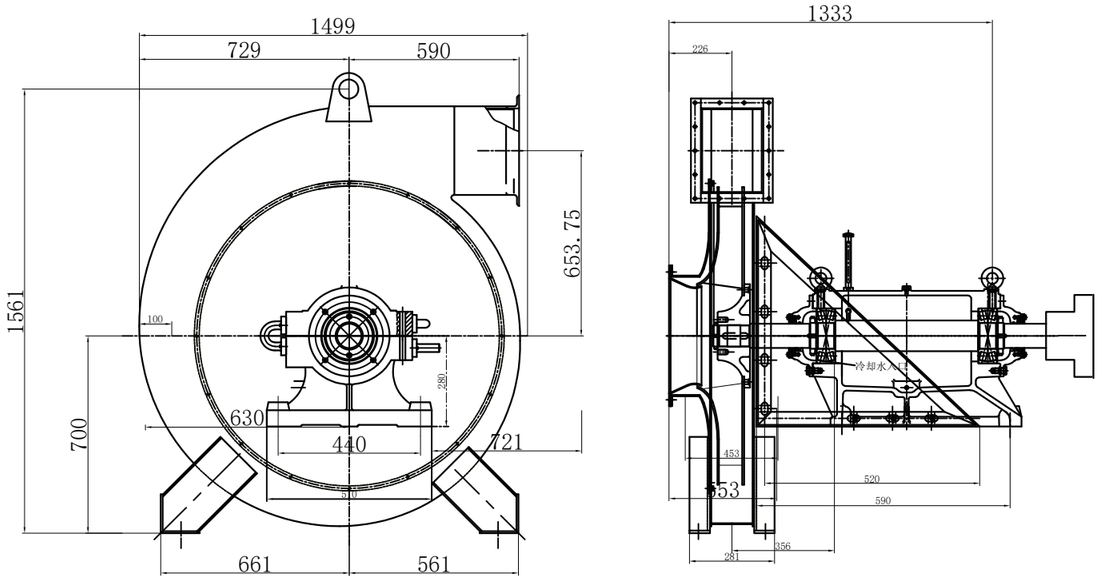

w 9-19-11No11.2D (t_1= 400°C) 外形安装图(顺 0°)

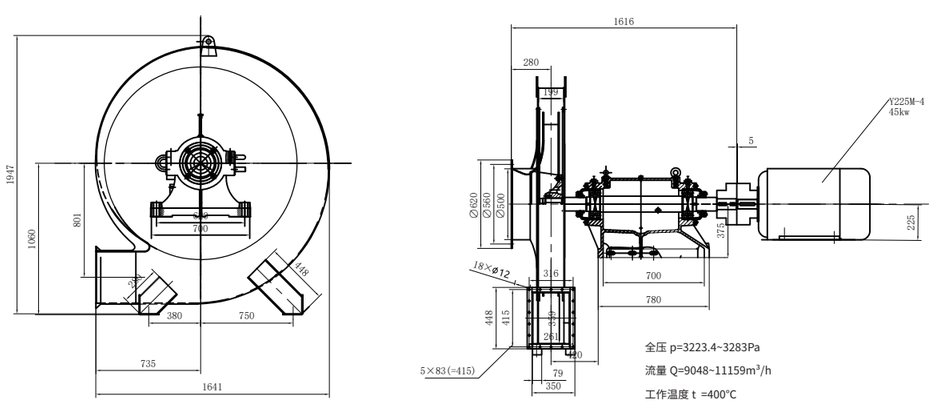

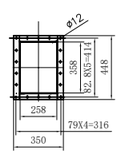

出口法兰

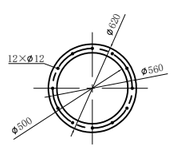

进口法兰

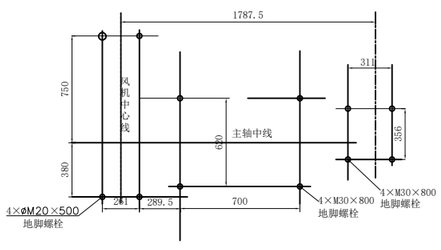

W9-19 高温离心通风机安装及外形尺寸图 INSTALLATION & DIMENSIONS DRAWING

W9-×19-01No.18F (t_1=350°C) 外形安装图

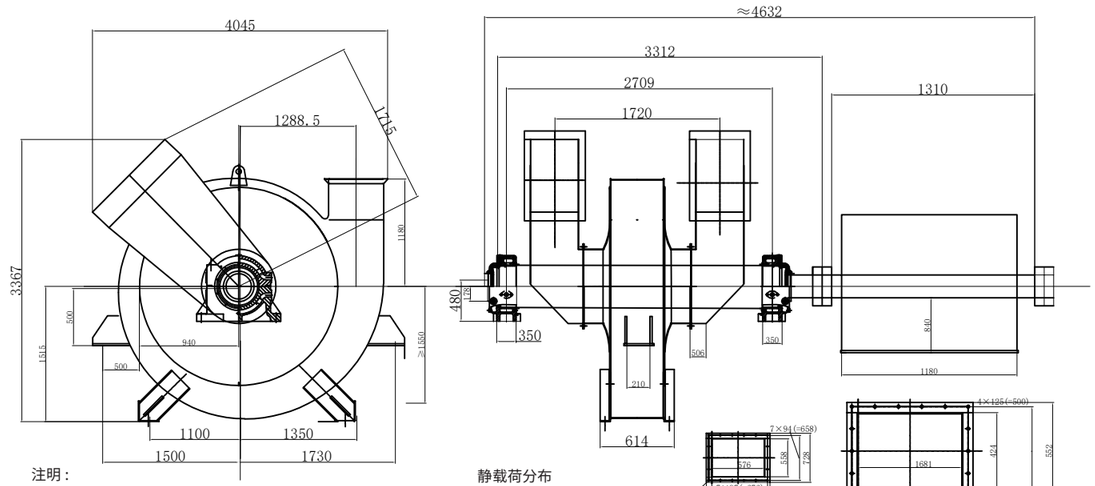

注明：

1.本风机选用 DKJ-610G 型电动执行器，安装尺寸由用户自定。

2.稀油站的安装尺寸除保证图示尺寸外其余尺寸由用户自定，稀油站无地脚螺栓。

3.本风机系逆 90° /135°顺 90° /135°按图反制。

4. 选用电动机为 Y400-4，500k w。

5。板式换热器基础用户自定板式换热器冷却水量为 24.7m³/h。

静载荷分布

P_1= 6100kN

P_2=3350kN

P_3=830kN

稀油站：XYZ-16

重量 :960kg

长 × 宽 × 高 :1460mm×1050nm×1405mm

W9-19-11NO.12.5D 外形安装图(顺旋)

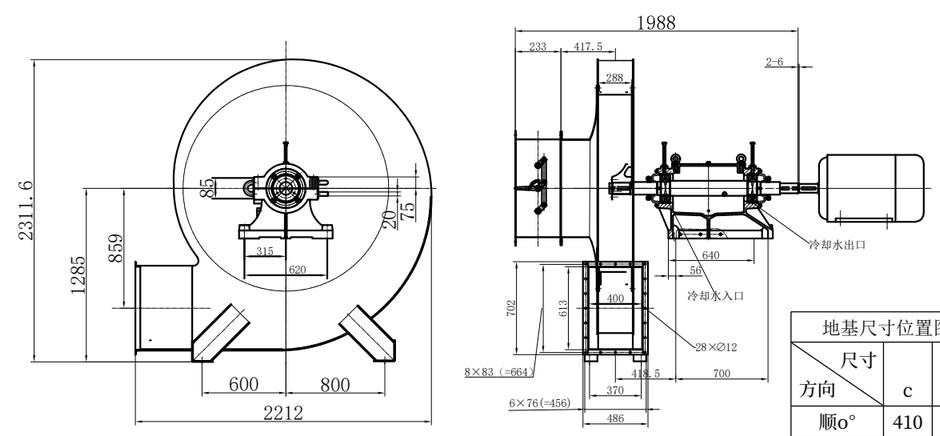

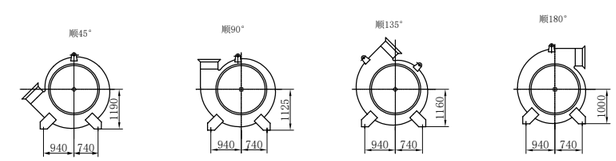

地基尺寸位置图		
尺寸 / 方向	c	D
顺o°	410	770
顺45°	900	700
顺90°	900	700
顺135°	900	780
顺180°	850	780

W9-19 高温离心通风机安装及外形尺寸图 INSTALLATION & DIMENSIONS DRAWING

W9-2×19 No.17F(t_1=350°C) 外形安装图

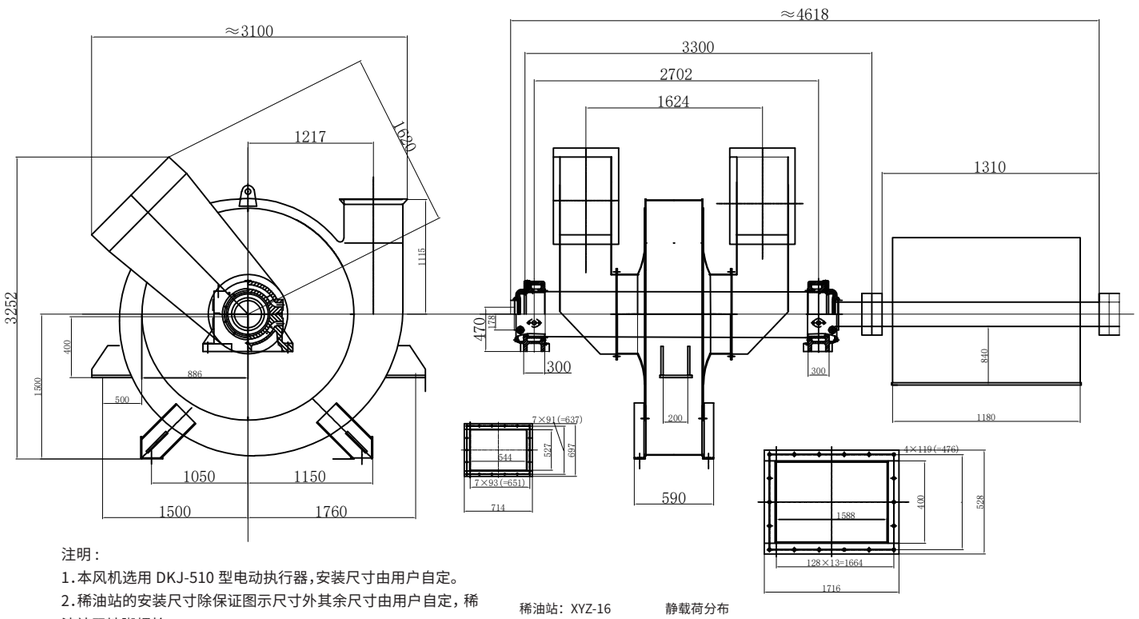

注明：

1.本风机选用 DKJ-510 型电动执行器，安装尺寸由用户自定。

2.稀油站的安装尺寸除保证图示尺寸外其余尺寸由用户自定，稀油站无地脚螺栓。

3.本风机系逆 90° /135°顺 90° /135°按图反制。

4. 选用电动机为 Y400-4，450k w。

5。板式换热器基础用户自定板式换热器冷却水量为 24.7m^3/h。

稀油站：XYZ-16

重量 :960kg

功率：P=1.5k W

电动机 :Y90L-4

长 × 宽 × 高 :1460mm×1050nm×1405mm

静载荷分布

P_1= 55.00kN

P_2=30. 00kN

P_3=8.30kN